РОССИЙСКАЯ ФЕДЕРАЦИЯ
Тюменская область
Ханты-Мансийский автономный округ-Югра
г.Сургут

Общество с ограниченной ответственностью

"Сургутские городские электрические сети"

Реконструкция КЛ-0,4 кВ ТП-368 Республики 86 ЭСК№60

Сети электроснабжения 0,4 кВ

Проектная документация

09/17-040-ЭС

г. Сургут

Копировал А4

РОССИЙСКАЯ ФЕДЕРАЦИЯ
Тюменская область
Ханты-Мансийский автономный округ-Югра
г.Сургут

Общество с ограниченной ответственностью

"Сургутские городские электрические сети"

Реконструкция КЛ-0,4 кВ ТП-368 Республики 86 ЭСК№60

Сети электроснабжения 0,4 кВ

Проектная документация

09/17-040-ЭС

Главный инженер ООО "СГЭС" *Григорьев А.С.*

г. Сургут

Копировал А4

Ведомость рабочих чертежей основного комплекта ЭС

Лист	Наименование	Примечание
1	Общие данные	
2	Схема электроснабжения	
3	План кабельный трассы . М 1:500	
4	Прокладка кабеля в траншее	

Ведомость ссылочных и прилагаемых документов

Обозначение	Наименование	Примечание
	Ссылочные докумнты	
ПУЭ	Правила устройства электроустановок	
А5-92	Прокладка кабелей напряжением до 35 кВ в траншеях	
СП 31-110-2003	Проектирование и монтаж электроустановок жилых	
	и общественных зданий	
	Прилагаемые документы	
09/17-040-ЭС.КЖ	Кабельный журнал	1 лист
09/17-040-ЭС.С	Спецификация оборудования, изделий и материалов	1 лист

Общие указания

1 Рабочие чертежи разработаны в соответствии с действующими нормами, правилами и стандартами.

2 Кабельные линии 0,4 кВ предназначены для электроснабжения жилого дома по адресу: г.Сургут, мкр. 8, ул.Республики,86 выполняются:

- от ТП-2х630кВА РУ 0,4 кВ N368 мкр.8 до ВРУ жилого дома по ул. Республики в мкр.8

четырехжильными аллюминиевыми кабелями марки АВБбШв-0,66 сечением 4х120мм^2 с ПВХ-изоляцией;

3 Кабели прокладывать:

- в траншее типа Т-5 и Т-2 по А5-92;

4 На пересечении проектируемых кабельных линий с существующими коммуникациями прокладку кабелей выполнить в полиэтиленовых трубах ПНД диаметром 110мм.

5 Прокладку полиэтиленовых труб выполнить:

- в открытой траншее;

6 По всей трассе кабели, проложенные в траншее без защиты трубами, закрыть сигнальной лентой ЛСЭ;

7 При монтаже соединительных муфт монтировать их на расстоянии 2 м друг от друга;

8 Использование маломерных отрезков кабелей не допускается.

9 На пересечениях с существующими коммуникациями и в местах изменения направления кабельной трассы установить информационные знаки.

10 При прокладке кабельных линий 0,4 кВ трассы согласовать со всеми заинтересованными

организациями. Без согласования к земляным работам приступать запрещается.

11 Перечень видов работ, для которых необходимо составить акты освидетельствования скрытых работ:

- прокладка кабелей в траншее.

ПРОЕКТ РАЗРАБОТАН В СООТВЕТСТВИИ С ТЕХНИЧЕСКИМИ УСЛОВИЯМИ, ТЕХНИЧЕСКИМИ РЕГЛАМЕНТАМИ, ДЕЙСТВУЮЩИМИ НА ДАТУ ВЫПУСКА, НОРМАМИ, ПРАВИЛАМИ И СТАНДАРТАМИ, В ТОМ ЧИСЛЕ ТРЕБОВАНИЯМ НОРМ ПРОМЫШЛЕННОЙ, ПОЖАРНОЙ БЕЗОПАСНОСТИ, ЭКОЛОГИЧЕСКИМ И САНИТАРНО-ГИГИЕНИЧЕСКИМ НОРМАМ, ДЕЙСТВУЮЩИМ НА ТЕРРИТОРИИ РОССИЙСКОЙ ФЕДЕРАЦИИ, А ТАКЖЕ ТЕХНИЧЕСКИМ УСЛОВИЯМ И ТРЕБОВАНИЯМ, ВЫДАННЫМИ ОРГАНАМИ ГОСУДАРСТВЕННОГО НАДЗОРА (КОНТРОЛЯ) И ЗАИНТЕРЕСОВАННЫМИ ОРГАНИЗАЦИЯМИ.
ПРОЕКТНАЯ ДОКУМЕНТАЦИЯ ОБЕСПЕЧИВАЕТ БЕЗОПАСНУЮ ЭКСПЛУАТАЦИЮ ОБЪЕКТА И БЕЗОПАСНОГО ИСПОЛЬЗОВАНИЯ ПРИЛЕГАЮЩИХ К НЕМУ ТЕРРИТОРИЙ ПРИ УСЛОВИИ СОБЛЮДЕНИЯ ПРЕДУСМОТРЕННЫХ ПРОЕКТОМ МЕРОПРИЯТИЙ.

ГЛАВНЫЙ ИНЖЕНЕР А.С. ГРИГОРЬЕВ

						09/17-040-ЭС	
						Реконструкция КЛ-0,4 кВ ТП-368 Республики 86 ЭСК N60	
Изм.	Кол. уч.	Лист	N док.	Подп.	Дата		
ГИП		Григорьев				Внешнее электроснабжение 0,4кВ	Стадия: П; Лист: 1; Листов: 4
Разработал		Фаттахова			02.18		
Проверил		Долгов					
Н.контроль		Долгов				Общие данные	ООО "СГЭС"

Копировал А3

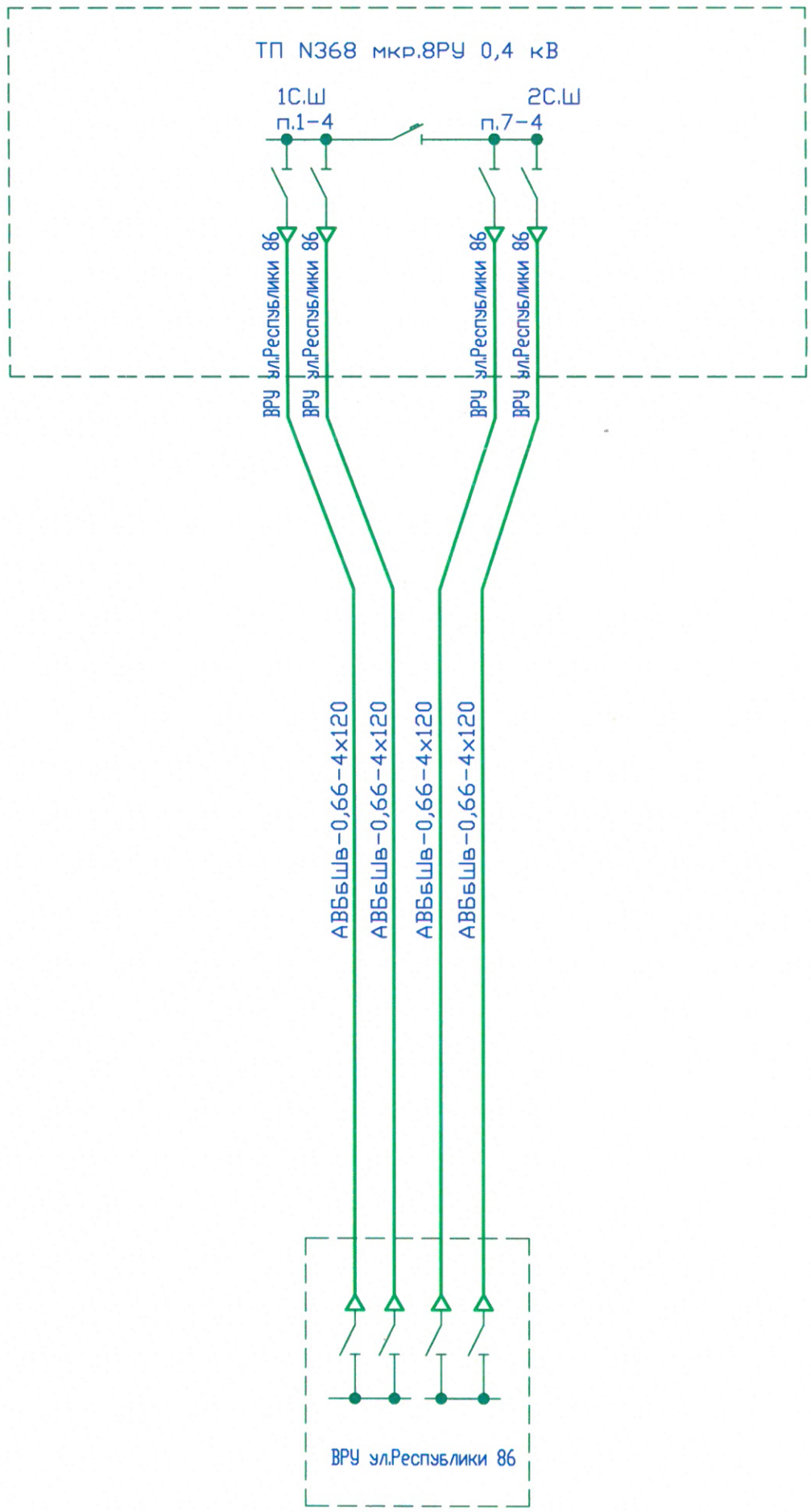

1 Кабельные линии 0,4 кВ и оборудование входящие в объем проектирования по данному титулу на схеме показаны утолщенными линиями;

2 Работать совместно с 09/17-040-ЭС, л.3.

						09/17-040-ЭС		
						Реконструкция КЛ-0,4 кВ ТП-368 Республики ЭСК N60		
Изм.	Кол.уч.	Лист	N док.	Подп.	Дата			
ГИП		Григорьев				Внешнее электроснабжение 0,4кВ	Стадия	Лист	Листов
Разработал		Фаттахова			02.18		Р	2	4
Проверил		Долгов							
						Схема электроснабжения	ООО "СГЭС"		
Н.контроль		Долгов							

Согласовано

Взам. инв. N

Подпись и дата

Инв. N подл.

Копировал

Формат А3

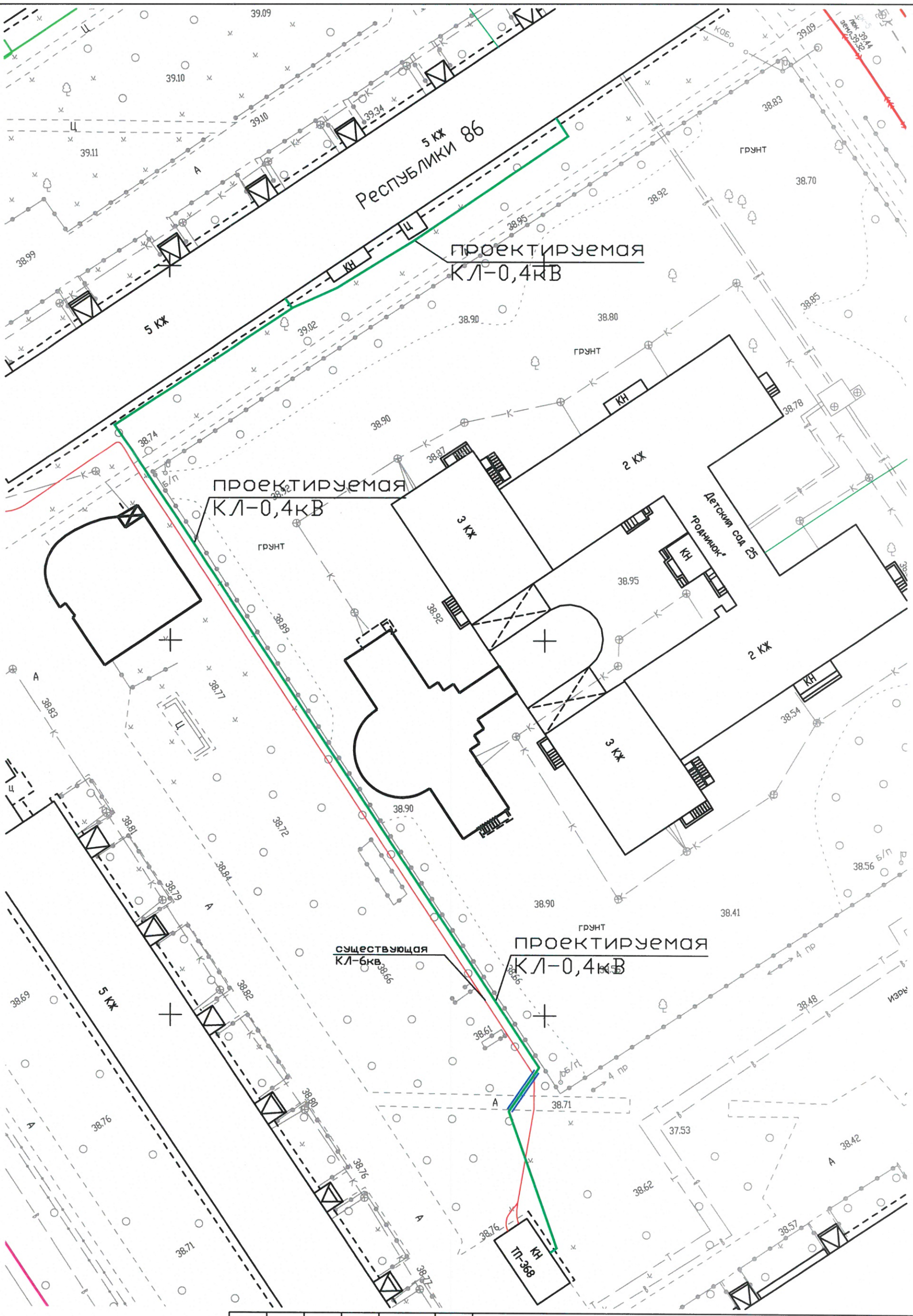

проектируемая КЛ-0,4кВ

проектируемая КЛ-0,4кВ в трубе ПНДФ110

Изм.	Кол.уч.	Лист	№ док.	Подп.	Дата
ГИП		Григорьев			
разработал		Фаттахова			02.18
проверил		Долгов			
Н. контроль		Долгов			

09/17-040-ЭС

Реконструкция КЛ-0,4кВ ТП-368 Республики 86 ЭСК 60

Электроснабжение 0,4кВ	Стадия	Лист	Листов
	П	3	4
План кабельной трассы М1:500	ООО"СГЭС"		

Согласовано

Взам. инв. №

Подпись и дата

Инв. № подл.

Копировал

Формат А3

Разрез 1-1
Траншея Т-2

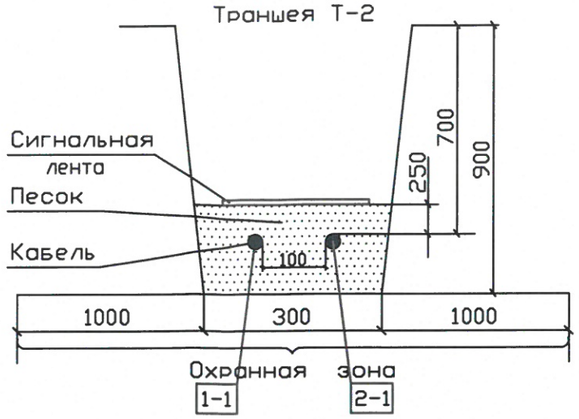

Разрез 2-2
Траншея Т-2

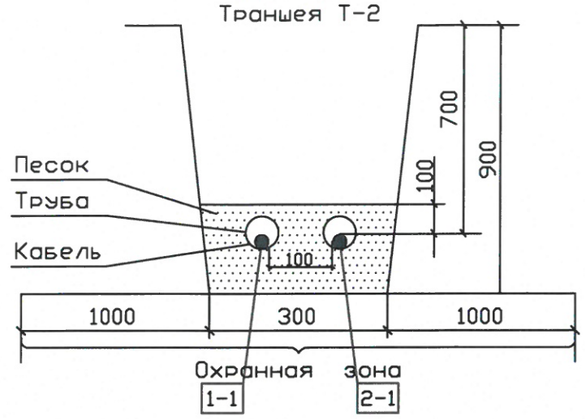

Траншея Т-5

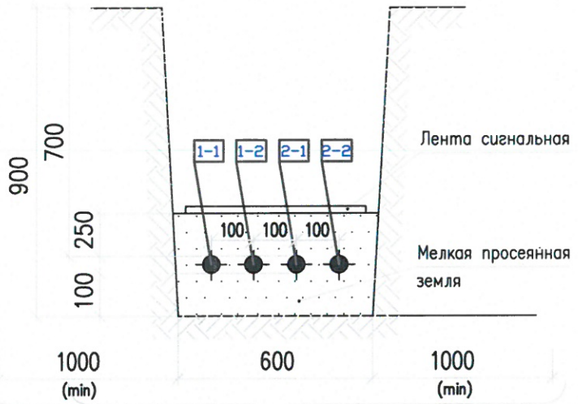

Траншея Т-5

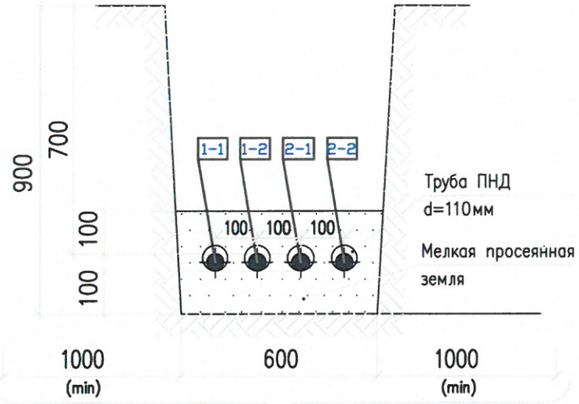

Ведомость траншей и пересечений

N поз.	Наименование	Количество на траншею ТК	Обозначение документа
1	Траншея кабельная, шириной 600мм,Тип Т-5, м	161	А5-92-13
2	Траншея кабельная, шириной 300мм,Тип Т-2, м	46	А5-92-13
3	Пересечение с трубопроводом, шт.	0	А5-92-32-01
4	Пересечении с автодорогой и тротуарами, шт	2	А5-92-39-02
5	Ввод кабелей в ТП, шт.	4	А5-92-49
6	Ввод кабелей в жил.дом, шт.	4	А5-92-49

1. Согласно ПУЭ гл.2.3.25 рекомендуется прокладывать в одной траншее не более 6 силовых кабелей.
2. Расстояние между параллельными траншеями с группами кабелей выдержать не менее 0,5м.
3. Глубина траншеи задана от поверхности земли окончательно спланированной территории.
4. Проколы, при пересечении с автодорогами, выполняются методом горизонтально-направленного бурения.
5. С целью исключения повреждения кабеля проложить по всей его длине сигнальную ленту ЛСЭ-600 в траншее Т-5 и ЛСЭ-300 в траншее Т-2, кроме тех мест, где кабель проложен в трубе, толщиной 300мкм.

Изм.	Кол.уч.	Лист	N док.	Подп.	Дата	09/17-040-ЭС			
						Реконструкция КЛ-0,4 кВ ТП-368 Республики ЭСК N60			
ГИП		Григорьев				Внешнее электроснабжение 0,4кВ	Стадия	Лист	Листов
Разработал		Фаттахова			02.18		Р	4	4
Проверил		Долгов							
Н.контроль		Долгов				Прокладка кабеля в траншее	ООО "СГЭС"		

Копировал Формат А3

Согласовано

Взам. инв. N

Подпись и дата

Инв. N подл.

Марки-ровка	Трасса		Кабель (провод)					Способ прокладки		Труба, м		Примечание
	Начало	Конец	Марка, напря-жение	Число и сечение жил	Длина, м				Длина м	Условн. проход, мм	Длина м	
					факт.	6%	сумма					
1-1	ТП-368 2х630 кВА мкр.8	ВРУ Республики 86 п.2 мкр.8									27	Lтр.=207
	РУ-0.4 кВ IС.Ш. П.1 Ф4							по конструкциям жилого дома	21	110	20	
			АВБбШв-0.66	4х120	237	14	251	в земле в траншее	219	110	7	
								по конструкциям в ТП	11	110	0	
1-2	ТП-368 2х630 кВА мкр.8	ВРУ Республики 86 п.2 мкр.8									27	Lтр.=207
	РУ-0.4 кВ IIС.Ш. П7. Ф4							по конструкциям жилого дома	21	110	20	
			АВБбШв-0.66	4х120	237	14	251	в земле в траншее	219	110	7	
								по конструкциям в ТП	11	110	0	
2-1	ТП-368 2х630 кВА мкр.8	ВРУ Республики 86 п.6 мкр.8									27	Lтр.=161
	РУ-0.4 кВ IС.Ш. П7. Ф4							по конструкциям жилого дома	21	110	20	
			АВБбШв-0.66	4х120	191	10	202	в земле в траншее	170	110	7	
								по конструкциям в ТП	11	110	0	
2-2	ТП-368 2х630 кВА мкр.8	ВРУ Республики 86 п.6 мкр.8									27	Lтр.=161
	РУ-0.4 кВ IIС.Ш. П7. Ф4							по конструкциям жилого дома	21	110	20	
			АВБбШв-0.66	4х120	191	10	202	в земле в траншее	170	110	7	
								по конструкциям в ТП	11	110	0	

Изм.	Кол. уч.	Лист	N док.	Подп.	Дата
ГИП		Григорьев			
Разработал		Фаттахова			02.18
Проверил		Долгов			
Н. контроль		Долгов			

09/17-040-ЭС.КЖ

Реконструкция КЛ-0,4 кВ ТП-368 Республики ЭСК N60

Внешнее электроснабжение 0,4кВ

Стадия	Лист	Листов
Р	1	1

Кабельный журнал

ООО "СГЭС"

Позиция	Наименование и техническая характеристика	Тип, марка, обозначение документа, опросного листа	Оборудования изделия, материала	Завод–изготовитель	Единица измерения	Кол.	Масса единицы, кг	Примечание
1	2	3	4	5	6	7	8	9
1	Кабель силовой с алюминиевыми жилами 0,66 кВ	АВБбШв–0.66 4х120		ГОСТ 18410–73	м	906		
2	Муфта концевая	4КВТп–1–70/120		ГОСТ 13781.0–86	шт	8		
3	Труба ПНД Ф=110 мм			ГОСТ 51613–200	м	108		
4	Лента сигнальная красная	ЛСЭ–600		осторожно кабель	м	161		
4	Лента сигнальная красная	ЛСЭ–300		осторожно кабель	м	46		
5	Песок				$м^3$	33,12		
6	Пена монтажная			"макрофлекс" с применением без монтажного пистолета	шт.	8		
7	Асфальт				$м^2$	3,4		
8	Озеленение				$м^2$	213		

Изм.	Кол. уч.	Лист	N док.	Подп.	Дата	09/17–040–ЭС.С		
						Реконструкция КЛ–0,4 кВ ТП–368 Республики ЭСК N60		
ГИП		Григорьев				Внешнее электроснабжение 0,4кВ	Стадия	Лист	Листов
Разработал		Фаттахова			02.18		П	1	1
Проверил		Долгов				Спецификация оборудования и материалов	ООО "СГЭС"		
Н. контроль		Долгов							

Копировал А3